VUE DE FACE

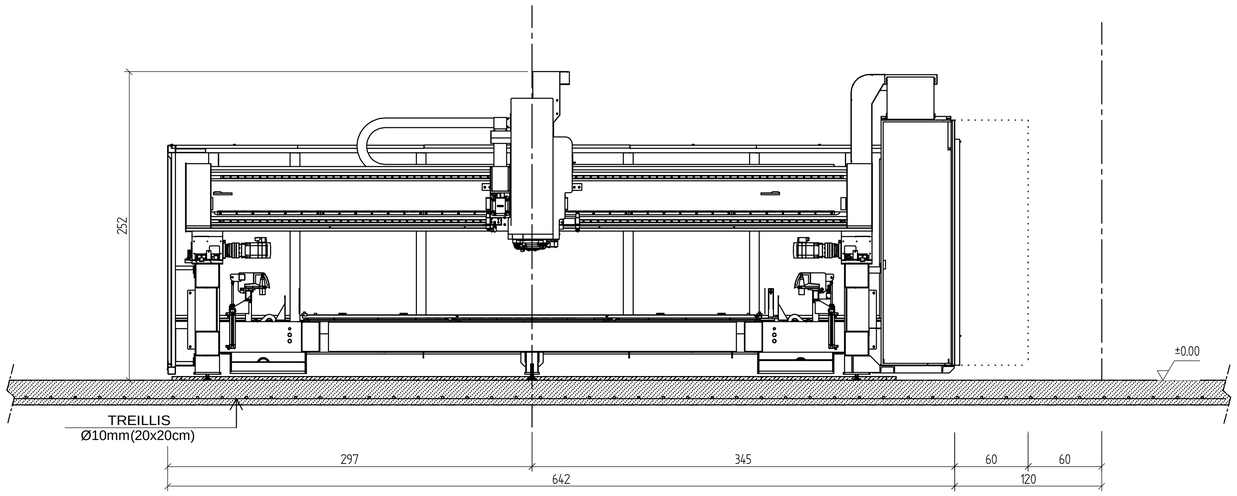

VUE DE COTE

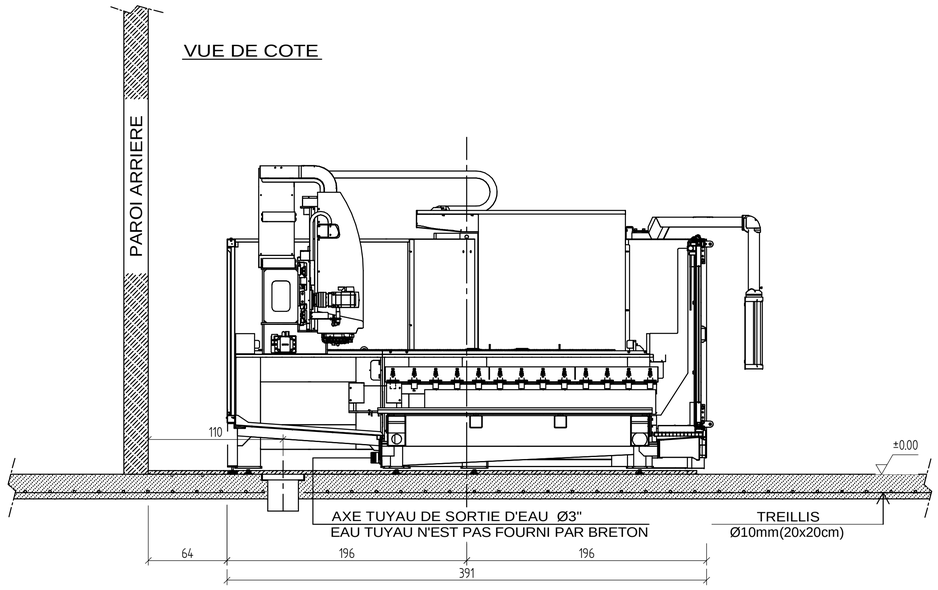

VUE EN PLAN

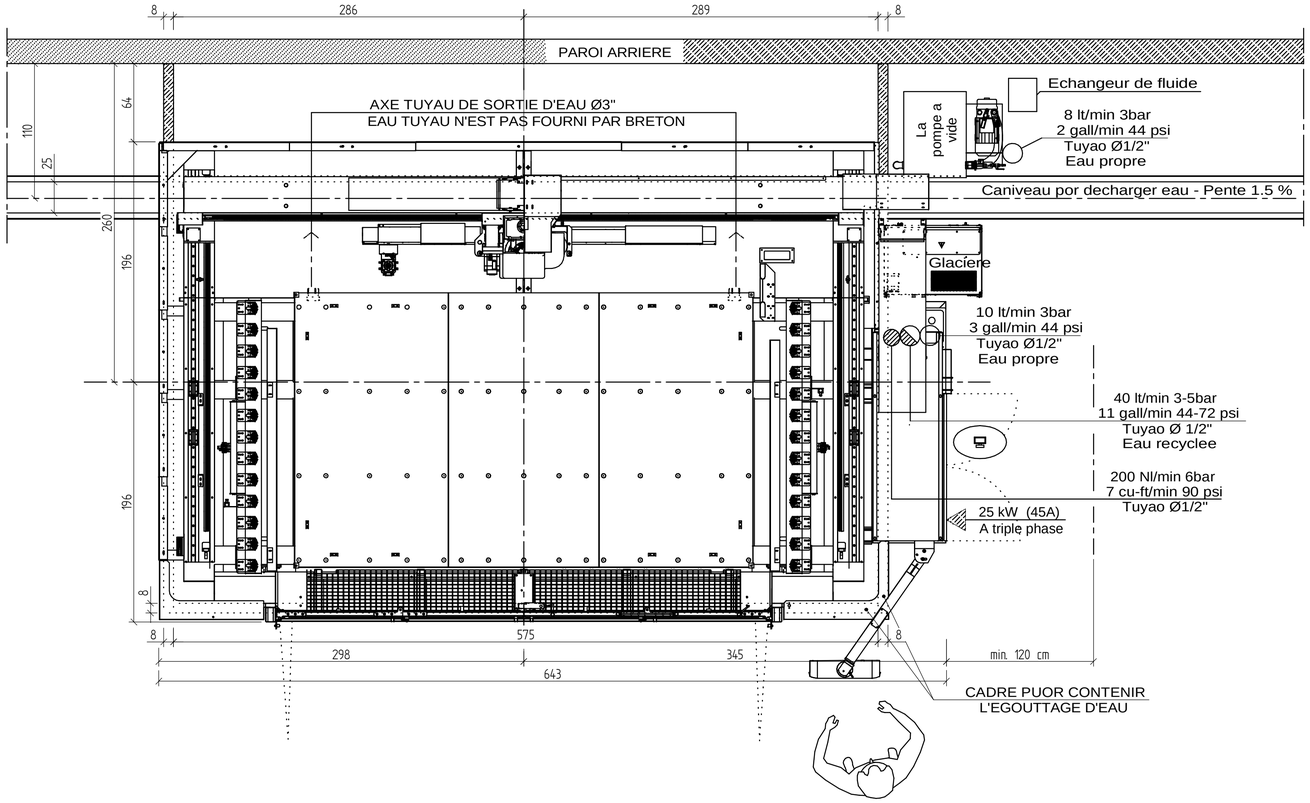

VOLTAGE DE FONCTIONNEMENT : 400V - 50Hz	▲	POINT DE ALIMENTATION ELECTRIQUE
	◥	TABLEAU DE DISTRIBUTION
PRESSION DE FONCTIONNEMENT : bar min.3- max.5 ØTUYAU DE CONNEXION SUR LA MACHINE:POUCES	◪	ALIMENTATION EAU RECICLEE FILTREE A 250 micron
PRESSION DE FONCTIONNEMENT : bar 3 ØTUYAU DE CONNEXION SUR LA MACHINE:POUCES	○	ALIMENTATION EN EAU PROPRE OU EN EAU RECYCLEE FILTREE A 25 micron
PRESSION DE FONCTIONNEMENT : bar 6 ØTUYAU DE CONNEXION SUR LA MACHINE:POUCES	●	ALIMENTATION AIR COMPRIME (SECHE, DESHUILE, FILTRE A 5 micron)
	(⊟)	CONNEXION NETWORK (INTERNET)
N.B. ⏚ BRANCHER UN CONDUCTEUR DE TERRE DE SECTION ADEQUATE A CHAQUE TABLEAU ELECTRIQE PREVU DANS L'INSTALLATION		

SPECIFICATIONS

DALLE EN BETON: classe de beton min. C20 / 25 (Rck=250daN/cm^2) EPAISSEUR MIN.=15cm
ARMURE AVEC TREILLIS EN ACIER Φ10mm/20X20cm
RENFORT EN ACIER typologie B450C (fyk=4500daN/cm^2)

REMARQUES:

LE CADRE POUR CONTENIR L'EGOUTTAGE D'EAU
(PLAQUE EN ACIER 80x30mm) N'EST PAS FOURNI PAR BRETON.
FIXER LE CADRE POUR CONTENIR L'EGOUTTAGE D'EAU
AVEC BOULONS A EXPANSION (TOUS LES 40 cm).
LE CADRE ET LES BOULONS NE SONT PAS FOURNIS PAR BRETON.
CACHETER LE CADRE AU SOL AU MOYEN DE SILICONE.
LES TUYAUX EN CAOUTCHOUC ENTRE LES SORTIES D'EAU DES
MACHINES ET LE CANIVEAU DE RECOLTE D'EAU NE SONT
PAS FOURNIS PAR BRETON.

SI RIEN D'AUTRE N'EST INDIQUE, TOUTES LES DIMENSIONS SONT EN cm .

REVISIONE REVISION	DESCRIZIONE MODIFICA MODIFIED DESCRIPTION	DATA DATE	DISEGNATO DRAWN	CONTROLLATO CONTROLLED	APPROVATO APPROVED
0	Emissione iniziale	03/08/2021	stocco.rossana	biondolillo.alberto	Saurin.Claudio

breton

CLIENTE : CUSTOMER SURFACE TECHNOLOGY CORPORATION (STC)

ORDINE N°/ORDER N°: 591399

DENOMINAZIONE/DESCRIPTION:
CONTOURBRETON NC 300 K26 EVO
LAYOUT DU FONDATION

N° DISEGNO/N° DRAWING: F1766-000020L

REV: 0

SCALA/SCALE: 1:25 | UM: cm | FOGLIO/SHEET: 1 / 1

Ogni diritto sui contenuti del presente documento appartiene a Breton S.p.A. ed e' riservato ai sensi della normativa vigente. La riproduzione, la pubblicazione, la divulgazione e la distribuzione, totale o parziale, di tutto il materiale contenuto in questo documento sono espressamente vietate in assenza di autorizzazione scritta di Breton S.p.A.
All contents within this document are copyrighted by and belong to Breton S.p.A. All rights are reserved under the regulations in force. No part of this document may be reproduced, published, disclosed or distributed, either partially or entirely, without the prior written consent of Breton S.p.A.

TAVOLA: FORMAT: A1

STATO DOCUMENTO: RELEASED