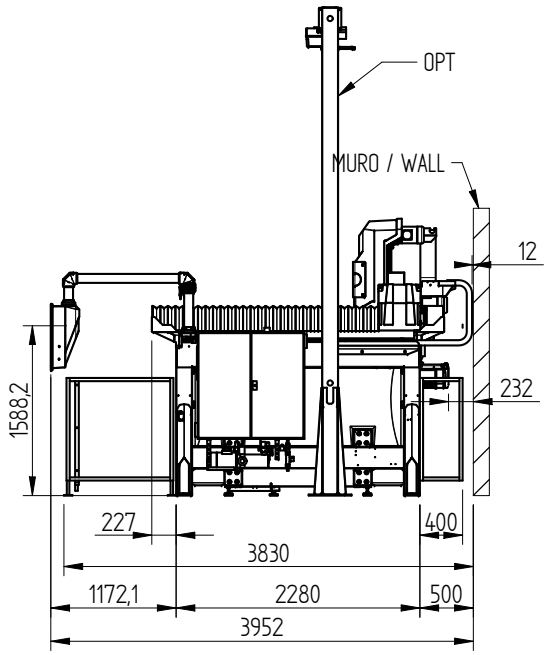

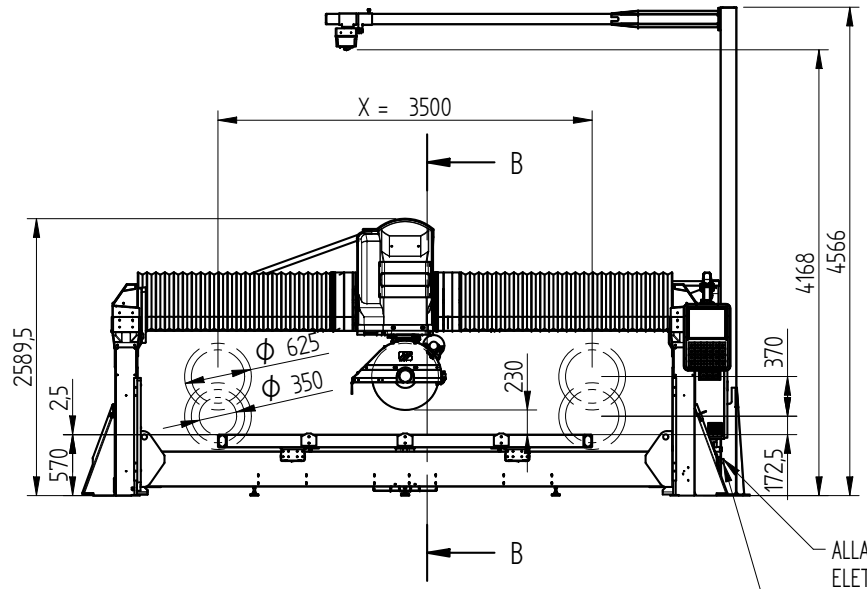

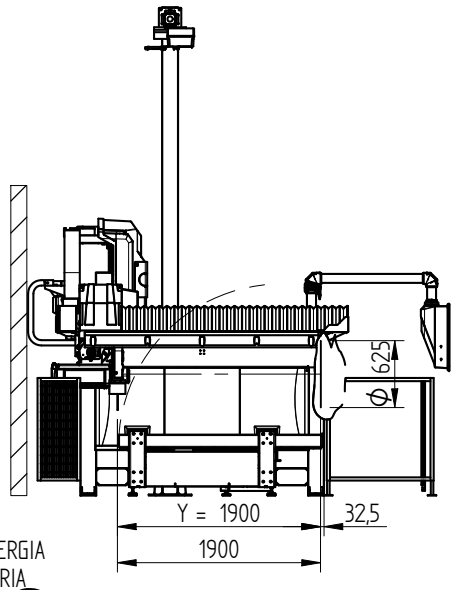

ALLACCIAMENTO ENERGIA
ELETTRICA-ACQUA-ARIA

ELECTRIC - WATER - AIR
POWER CONNECTIONS

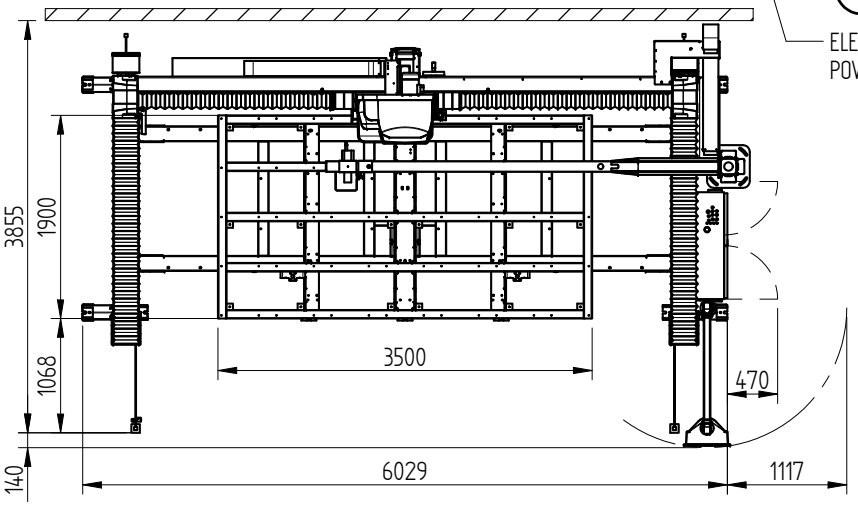

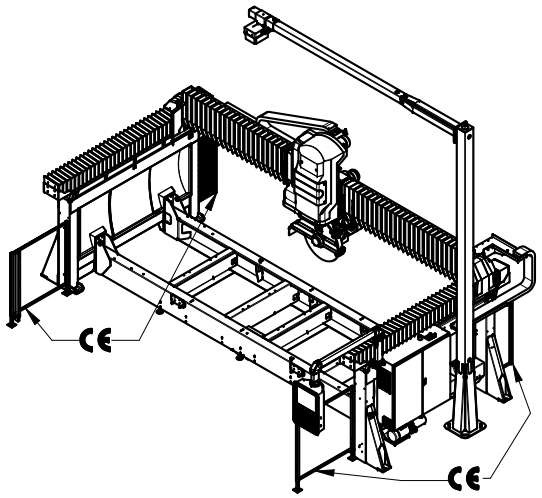

TAVOLA 1 / 3

Data di stampa: 27/07/2017

denver stone & glass machines		Aspetto superficiale: NATURALE			5
Scala: 1:30		Data: 11-04-17 Bolla:	Mat.		4
		Denominazione: SK PLUS Y1900 FOTOCELL P.FISSO			3
					2
SK PLUS 2017	1	Firma: FABBRI-SGL	N°52.900.60_LAYOUT		1
Macchina	Pz	Ci riserviamo a termini di legge la proprietà di questo disegno con divieto di renderlo comunque noto a terzi senza la nostra approvazione	Modifica	N° Bolla / Data / Firma	N°

Toll. gen. Quote Lineari ±1/4 Alberi h13 Fori h13 Sup. Grezze (UNI 7168 - 72 Smussi 0,5x45°

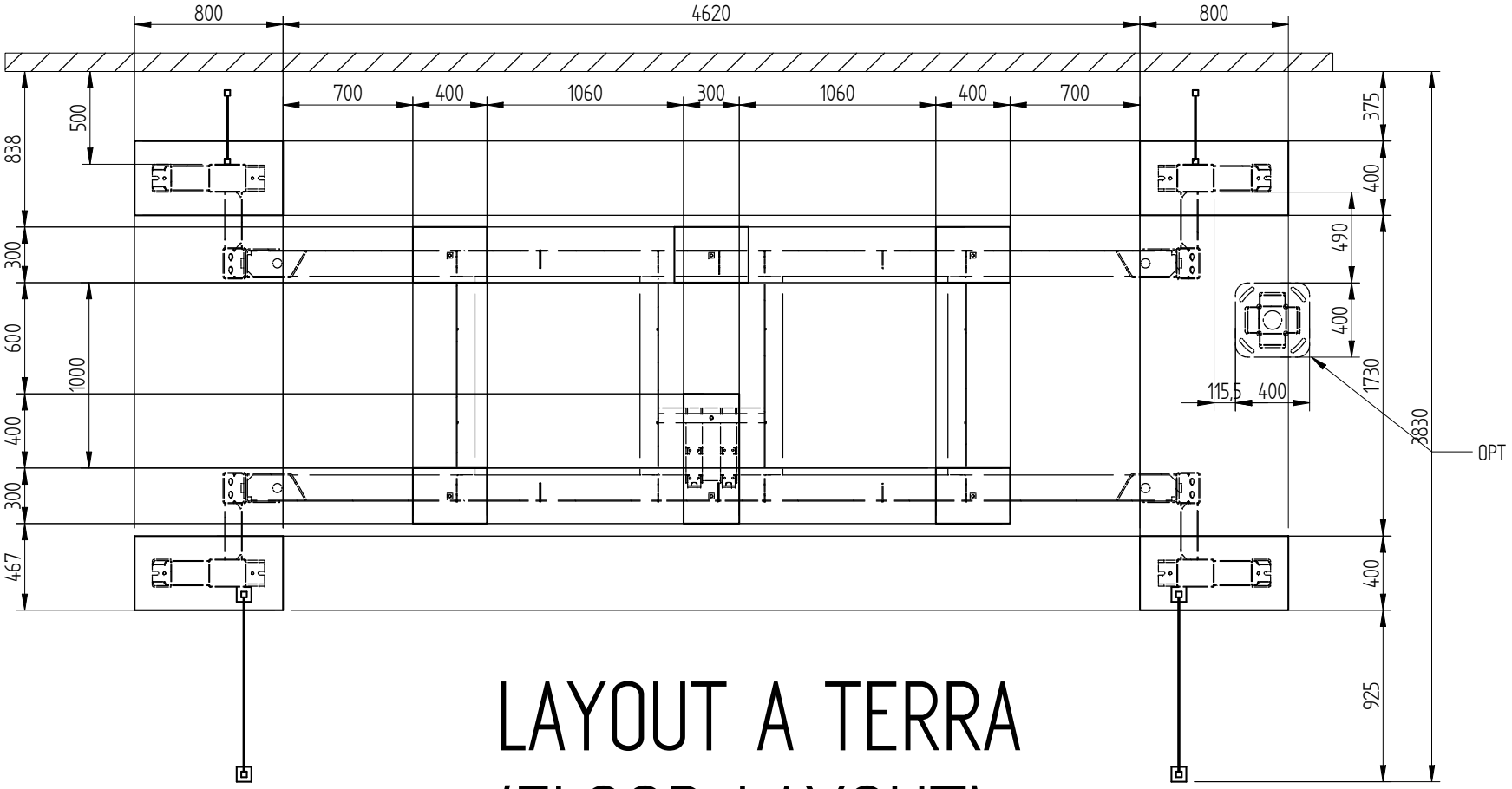

LAYOUT A TERRA
(FLOOR LAYOUT)

Data di stampa: 27/07/2017

stone & glass machines denver		Aspetto superficiale: NATURALE					5
Scala: 1:30		Data: 11-04-17	Mat.				4
		Bolla:					
		Denominazione:					3
		SK PLUS Y1900 FOTOCELL P.FISSO					2
		Firma: FABBRI-SGL	N° 52.900.60_LAYOUT				1
SK PLUS 2017	1						
Macchina	Pz	Ci riserviamo a termini di legge la proprietà di questo disegno con divieto di renderlo comunque noto a terzi senza la nostra approvazione		Modifica	N° Bolla / Data	Firma	N°

TAVOLA 2 / 3

Toll. gen. Quote Lineari Js14 Alberi h13 Fori H13 Sup. Grezze C UNI 7068 - 72 Smussi 0,5x45°

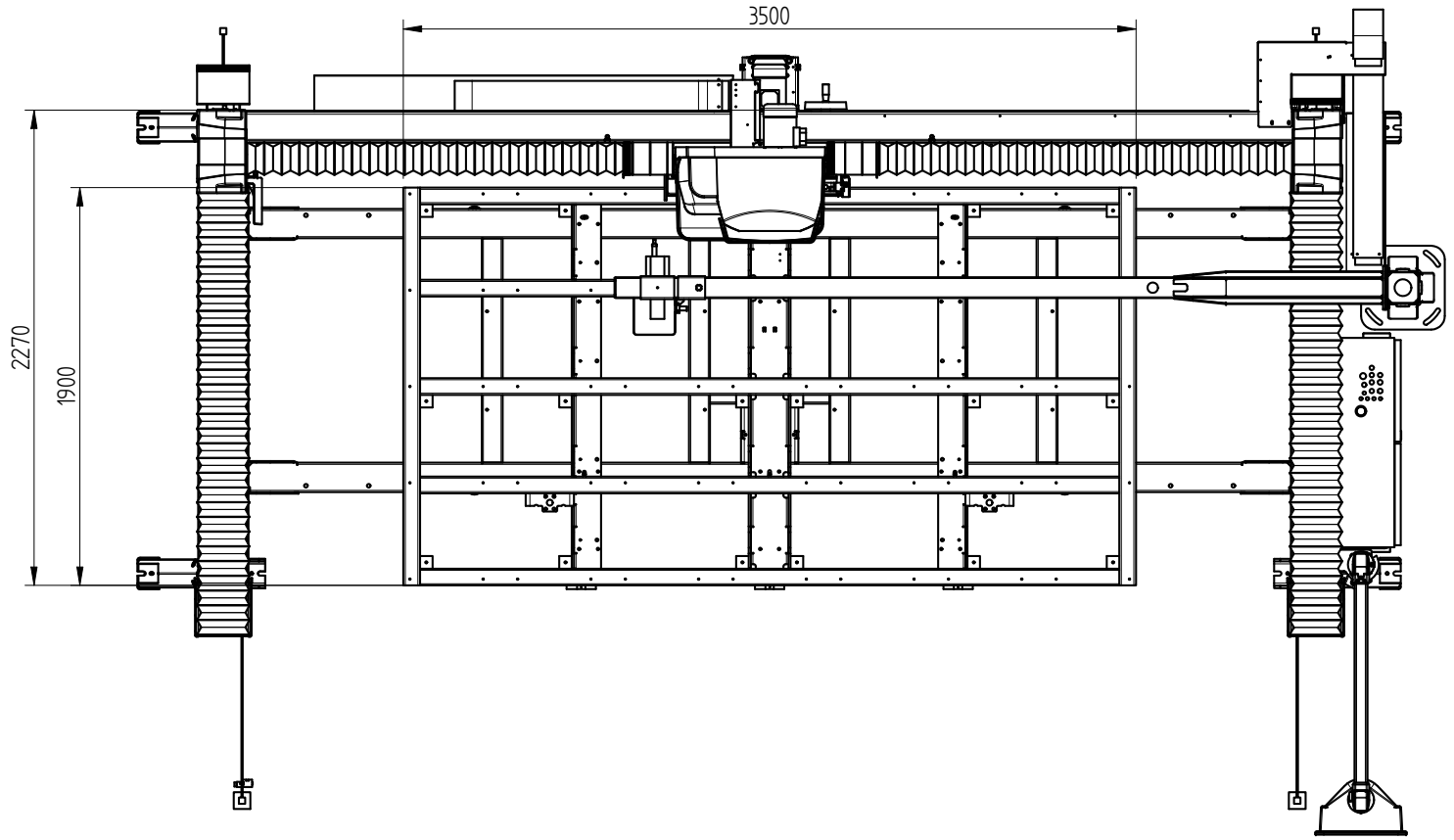

Data di stampa: 27/07/2017

denver stone & glass machines		Aspetto superficiale: NATURALE				5
Scala: 1:30		Data: 11-04-17 Bolla:	Mat.			4
		Denominazione:				3
		SK PLUS Y1900 FOTOCELL P.FISSO				2
		Firma: FABBRI-SGL	N° 52.900.60_LAYOUT			1
SK PLUS 2017	1					
Macchina	Pz	Ci riserviamo a termini di legge la proprietà di questo disegno con divieto di renderlo comunque noto a terzi senza la nostra approvazione		Modifica	N° Bolla / Data	Firma N°

Toll. gen. Quote Lineari ±1/4 Alberi h13 Fori h13 Sup. Grezze (UNI 7168 - 72) Smussi 0,5x45°